ITEM NO.	PART NUMBER	Description	QTY.
1	L53-H	Glideklods	4
2	W6-1000	Topramme	1
3	U6	Rygstykke	1
4	PU1-740	Papir rulleholder	1
5	PU4-80	Stang til papirrulle	1
6	L36	Forlænger til gasfjerder	1
7	F11	Låsehus nakke fysleje	1
8	Hexagon Thin Nut ISO 4035 - M10 - N		2
9	DIN 1587 - M10 --NNU		2
10	DIN 912 M10 x 25 --- 25N		1
11	DIN 912 M10 x 40 --- 40N		2
12	DIN 912 M12 x 50 --- 50N		2
13	DIN 912 M10 x 100 --- 32N		2
14	U8	Udløserbøjle 2 gas	1
15	L33-13	Stop for liggeflade	1
16	F1-100	Ben del	1
17	K0L2KB3-180-495-001-150N	Gas fjeder 150N	1
18	PAF 201812 P10	Krave bøsning	2
19	U24	Afstandsstykke ved saks	2
20	P1-CHP	Papir afriver 700mm	1
21	L40	Bøsning plast	8
22	L16-4	Afstandsrør	4
23	DIN EN ISO 7040 - M10 - N		2
24	L-3000-16	Dæksel bundramme 1mm	2
25	M4	Saks udvendig	1
26	5444-46PJP125R36-32	125mm hjul kort sokkel	4
27	L-3000	Bundramme saks	1
28	M5	Saks indv.	1
29	L45	Plast bøsning	10
30	L6-A	Løfte laske	2
31	L16-2	Afstandsrør ø16x13	10
32	L-3000-03	Forbindelsesplade saks	2
33	SKA28-1	Medbringer bremse	2
34	ISO 7380 - M12 x 25 --- 25N		10
35	ISO 7380 - M8 x 20 --- 20N		12
36	L-3010-01	Bremse stang	1
37	Pedal-højre	Bremsepedal	1
38	Pedal-venstre	Bremsepedal	1
39	60X30 Flad oval	Plastprop grå 60x30 f-oval	4
40	L-3000-17	Dæksel bundramme 1mm m/hul	2
41	L42-10	Bremsestang L=580	1
42	L42-20	Bremsestang L=644	1
43	L-3000-19	Låseklods til dæksel	4
44	ISO 7719-M8-N		4
45	ISO 7040-M8-N		4
46	MOT-38	Løftemotor MOT-38	1
47	DIN 912 M10 x 55 --- 32N		1
48	ISO 10673-11-S		1
49	Hexagon Thin Nut ISO - 4035 - M10 - N		1
50	DIN 912 M6 x 12 --- 12N		4
51	L500		1
52	L8-A	Trendelenburg travers	1

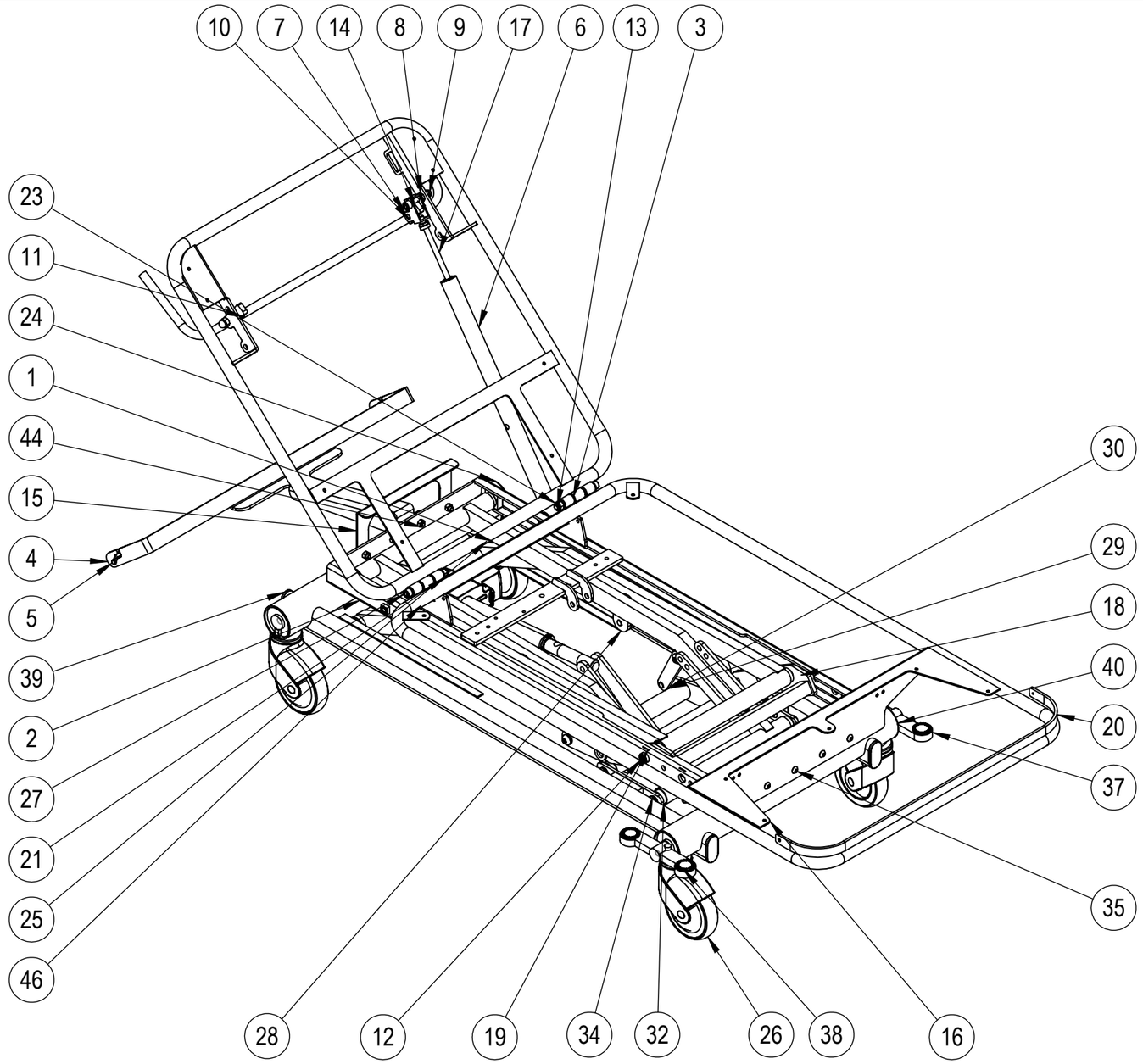

Rev	Date	Note

rehab-care.dk®
Avnvej 10 -7400-Herning Denmark WWW.rehab-care.dk

Scale: 1:10
Paper: A3
Sheet 1 of 1

Description: Undersøgelses leje 2-delt ULM

Surface treatment: Color:

Drawn By: MG Drawn Date: 09-12-15

Weight: 80103.56 State: - ok Material:

Tolerances ISO 2768-mK

Drawing No.: U-5000

Rev.