ITEM NO.	PART NUMBER	Description	QTY.
1	L53-H	Glideklods	4
2	VP2000	Topramme vip	1
3	SE-4200	Topramme vippeleje	1
4	LA34-600 bund	LA34-400	1
5	VP5001	Hynde for oprejsningsleje	1
6	VP5200	Tilbehørskinne	2
7	PAF 2825115 P10	Kravebøsning ø28/25-11mm	4
8	VP6000	Bespænding til arm	2
9	VP6100	Ophæng for arm	2
10	Armstotte-PU-A-350-S	Armpude	2
11	Spændegreb M10	Spændegreb M10	1
12	ø40 håndskruex-50	håndskrue ø40x10 M10	1
13	håndtags greb		2
14	Maskinsko ø55-M10		2
15	VP6005	Rør for håndtag	2
16	DIN 912 M10 x 30 --- 30N		1
17	tgf-10-300-1200-sodemann	Træk gasfjeder 1200N	2
18	VP4010	Grad måler	1
19	VP4011	Viser	1
20	28x20x1.0 passkive		2
21	M5-VP	Saks for vippeleje	1
22	VP5300	Tilbehørskinne ende	1
23	SLS	Kontakt til løft	1
24	CB12	Styring	1
25	0404001	Løftemotor MOT-38	1
26	M4	Saks udvendig	1
27	L-3000	Bundramme saks	1
28	L45	Plast bøsning	4
29	Top-LA40-250		1
30	L6-A	Løfte laske	2
31	L16-2	Afstandsrør ø16x13	4
32	L-3000-03	Forbindelsesplade saks	2
33	SKA28-1	Medbringer bremse	2
34	ISO 7380 - M12 x 30 --- 30N		4
35	ISO 7380 - M8 x 20 --- 20N		4
36	Hexagon Nut ISO - 4032 - M8 - W - N		1
37	L-3010-01	Bremse stang	1
38	Pedal-højre	Bremsepedal	1
39	L-3000-50	Hjul holder	4
40	Pedal-venstre	Bremsepedal	1
41	60X30 Flad oval	Plastprop grå 60x30 f-oval	4
42	5444-46PJP125R36-34	Hjul ø125	4
43	L500	Løftetravers saks	1
44	L42-20	Bremsestang til pedal	1
45	L42-10	Bremsestang L=580	1
46	VP4000	Fod plade	1
47	VP5100		1
48	VP6300	Modvægt til vippeleje	1

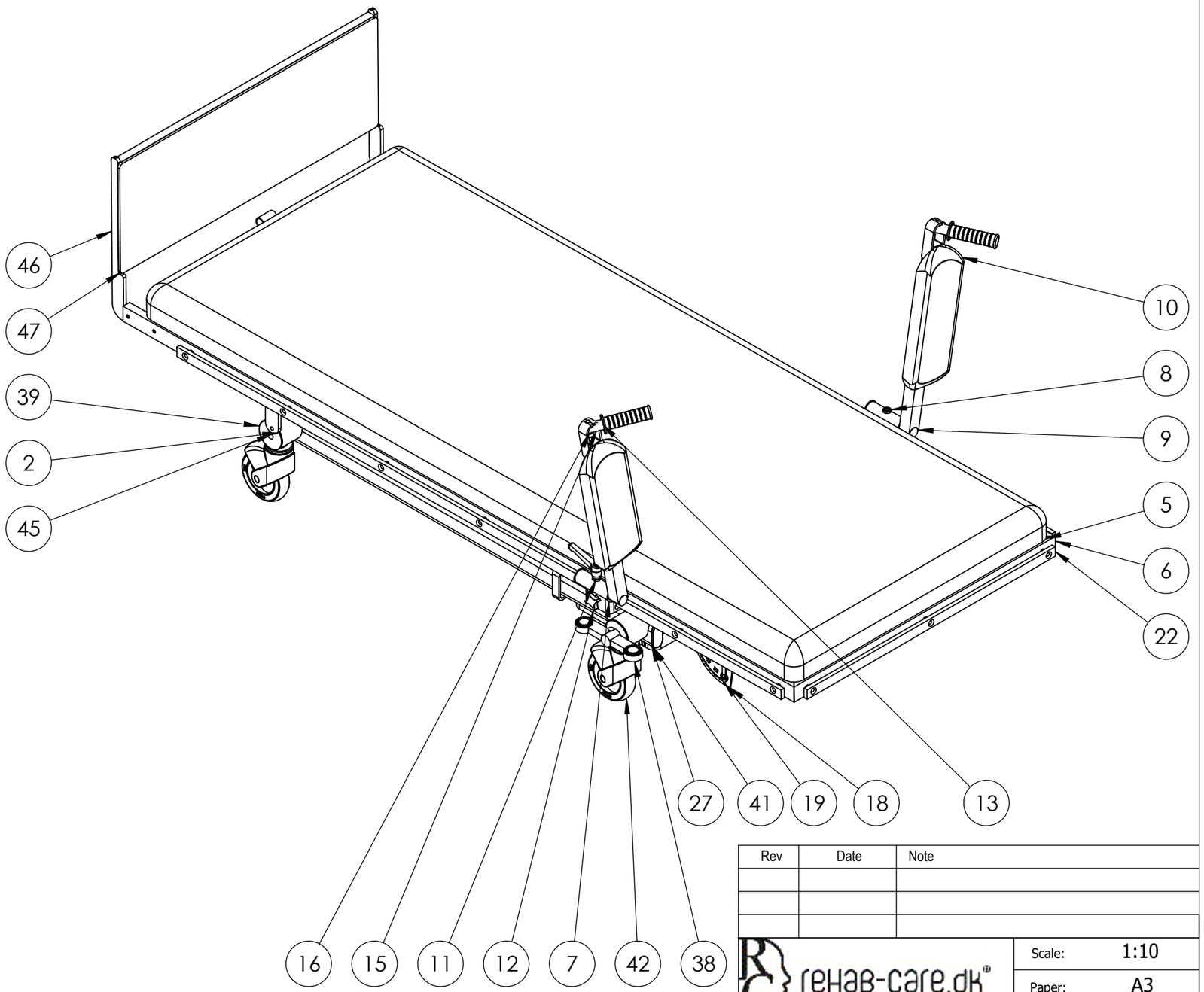

Rev	Date	Note

rehab-care.dk®
Avnvej 10 -7400-Herning Denmark WWW.rehab-care.dk

Scale: 1:10
Paper: A3
Sheet 1 of 1

Description: Vippeleje med fast foddel

Surface treatment: Color:

Drawn By: MG Drawn Date: 01-10-18

Weight: 247504.69 State: - ok Material:

Tolerances ISO 2768-cL

Drawing No.: VP1000-10

Rev.