ITEM NO.	PART NUMBER	Description	QTY.
1	L53-H	Glideklods	4
2	W6-1000	Topramme	1
3	L8-A	Trendelenburg travers	1
4	Fenderhjul 100		4
5	SH-200-V	Sengehest komplet venstre	1
6	Pos-bolt M12-ZS	Pos bolt M12	2
7	L45	Plast bøsning	4
8	L16-6	Afstandsrør L10,5	4
9	DIN 912 M10 x 50 --- 32N		5
10	L40	Bøsning plast	6
11	ISO 7380 - M10 x 20 --- 20N		2
12	SH-200-H	Sengehest komplet højre	1
13	L26-9	Låseplade for SH	4
14	L26-100	Afstandsrør SH	2
15	L28-100	Trendelenburg beslag	1
16	L6-A	Løfte laske	2
17	SKA28-1	Medbringer bremse	2
18	M5	Saks indv.	1
19	L16-2	Afstandsrør ø16x13	4
20	L28-6	TRD MOT beslag	1
21	GFUDLOSERHOVED	Udløserhoved for gasfjeder	1
22	GAS-21		1
23	GAS-19	Håndtag for gasfjeder	1
24	GAS-12-500N	Gasfjeder 500N	1
25	Hexagon Nut ISO 4033 - M8 - W - N		1
26	L26-37	Stang til trendelenburg	1
27	0404001	Løftemotor MOT-38	1
28	M4	Saks udvendig	1
29	L-3000	Bundramme saks	1
30	L-3000-03	Forbindelsesplade saks	2
31	ISO 7380 - M12 x 30 --- 30N		4
32	ISO 7380 - M8 x 20 --- 20N		2
33	L-3010-01	Bremse stang	1
34	Pedal-højre	Bremsepedal	1
35	Pedal-venstre	Bremsepedal	1
36	60X30 Flad oval	Plastprop grå 60x30 f-oval	4
37	L500	Løftetravers saks	1
38	DIN 912 M8 x 16 --- 16N		2
39	L42-20	Bremsestang til pedal	1
40	L42-10	Bremsestang L=580	1
41	L-3000-50	Hjul holder	4
42	LA40-180	Rygmotor MOT-80	2
43	Top-LA40-250		2
44	CO61	Styreboks	1
45	L73	Topramme akut leje	1
46	L82	Laminatplade til akut	1
47	L26-540	Ryg stykke	1
48	L81	Ryg plade 3-akut	1
49	M10-K-spec-bolt	Bolt M10 med bryst kort	1
50	L20-46	Madrasstyr	1
51	L26-560	Vangebeslag	1
52	L20-47	Mardasstyr	2
53	L7-14	Dorn for sengehest	4
54	ø32 prop	Prop plast ø32	4
55	L7-13	rør buk gavlbøjle	2
56	Circlip DIN 471 - 32 x 1.5		4
57	5444-46PJP125R36-34	Hjul ø125	4

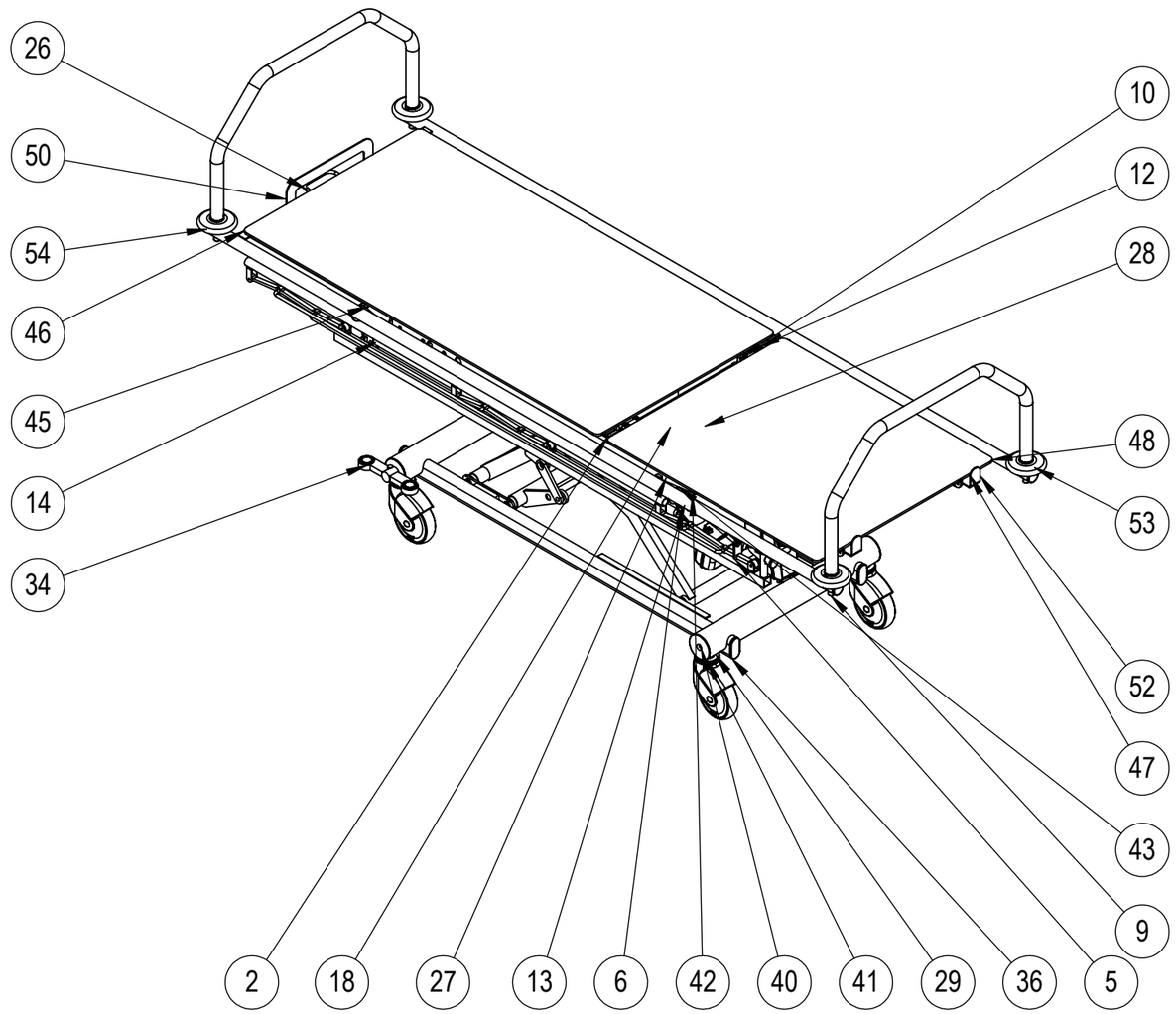

Rev	Date	Note

rehab-care.dk®
Avnvej 10 -7400-Herning Denmark WWW.rehab-care.dk

Scale: 1:15
Paper: A3
Sheet 1 of 2

Description: Hvile transportleje 2-delt saks

Surface treatment: Color:

Drawn By: MG Drawn Date: 10-01-20

Weight: 97770.27 State: - ok Material:

Tolerances ISO 2768-mK

Drawing No.: Akut-10000

Rev.

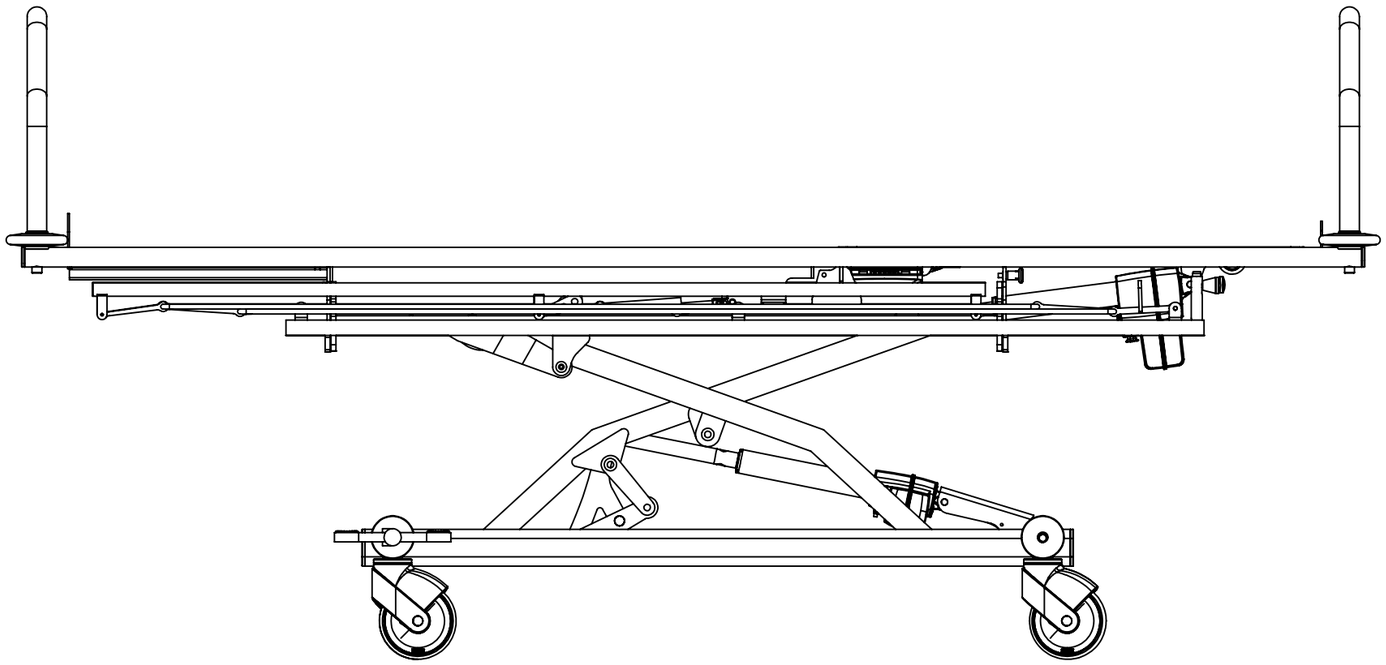

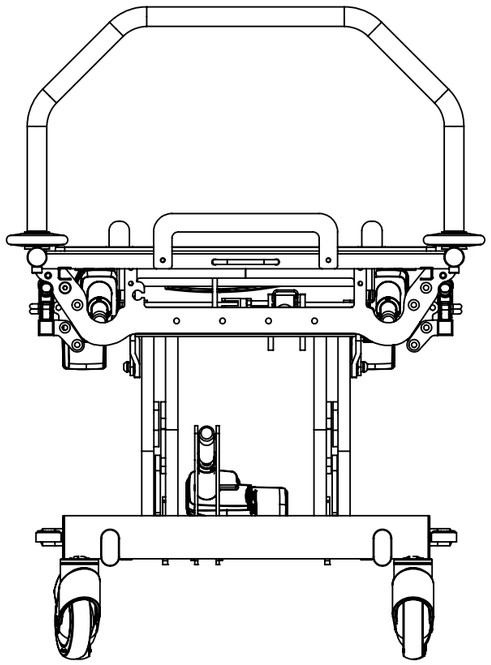

Rev	Date	Note

rehab-care.dk®

Avnvej 10 -7400-Herning Denmark WWW.rehab-care.dk

Scale: 1:10

Paper: A3

Sheet 2 of 2

Description: Hvile transportleje 2-delt saks

Surface treatment: Color:

Drawn By: MG Drawn Date: 10-01-20

Weight: 97770.27 State: - ok Material:

Tolerances ISO 2768-cL

Drawing No.: Akut-10000

Rev.